VÝŠKOVÝ SYSTÉM B.P.V.
SOUŘADNÝ SYSTÉM S-JTSK

| | | |
|---|---|---|
| HLAVNÍ INŽENÝR PROJEKTU | ING. ARCH. PETR STOJAN | |
| ZODPOVĚDNÝ PROJEKTANT | BC. MILAN PREISNER | |
| VYPRACOVAL | BC. MILAN PREISNER, ING. SRNEC | |
| KONTROLOVAL | ING. ARCH. PETR STOJAN | |

PROJECT BUILDING
PROJECT BUILDING S.R.O., ERBENOVA 8, 60200 BRNO

INVESTOR: **VFU BRNO, PALACKÉHO TŘÍDA 1946/1, 612 42 BRNO**

NÁZEV AKCE:

# ÚSTAV BIOLOGIE A CHOROB VOLNĚ ŽIJÍCÍCH ZVÍŘAT, OBJEKT 31, AREÁL VFU BRNO

ČÍSLO A NÁZEV OBJEKTU: **SO 001 – OBJEKT 31**

| | |
|---|---|
| FORMÁT | A4 |
| DATUM | SRPEN 2019 |
| STUPEŇ | DPS |
| ČÍSLO ZAKÁZKY | 0119 |
| SPECIALIZACE | D.1.1 |

NÁZEV VÝKRESU

## VÝPIS HLINÍKOVÝCH VÝROBKŮ

MĚŘÍTKO: –

ČÍSLO VÝKRESU: D.1.1–33

## OBECNÉ POŽADAVKY:

### ZNAČENÍ:

- SOUVISEJÍCÍ DOKUMENTACE:
  - TECHNICKÁ ZPRÁVA STAVEBNÍ ČÁSTI (TECHNICKÁ SPECIFIKACE + STANDARDY)
  - TECHNICKÁ ZPRÁVA POŽÁRNÍ OCHRANY

  **EW, EI** – OZNAČENÍ POŽÁRNÍ ODOLNOSTI
- PŘED ZAHÁJENÍM VÝROBY JE TŘEBA OVĚŘIT PŘESNÉ ROZMĚRY NA STAVBĚ
- PŘED ZAHÁJENÍM VÝROBY ODSOUHLASÍ VÝROBNÍ DOKUMENTACI PROJEKTANT
- VEŠKERÉ NEJASNOSTI KONZULTUJTE S PROJEKTANTEM
- POHLEDY NA JEDNOTLIVÉ OKENNÍ A DVEŘNÍ PRVKY V OBVODOVÝCH STĚNÁCH JSOU Z EXTERIÉRU, POKUD NENÍ UVEDENO JINAK
- VEŠKERÉ VÝROBKY BUDOU DODÁNY VČETNĚ KOTVÍCÍHO A SPOJOVACÍHO MATERIÁLU
- SMĚR OTEVÍRÁNÍ JEDNOTLIVÝCH DVEŘNÍCH KŘÍDEL – viz. PŮDORYSY, POHLEDY
- DVEŘE, JIMIŽ PROCHÁZÍ ÚNIKOVÁ CESTA, MUSÍ BÝT OTEVÍRAVÉ VE SMĚRU ÚNIKU OTÁČENÍM KŘÍDEL V POSTRANNÍCH ZÁVĚSECH NEBO ČEPECH
- KOVÁNÍ NA DVEŘNÍCH OTVORECH V ÚNIKOVÝCH CESTÁCH (VČETNĚ UZAVÍRACÍHO MECHANISMU) MUSÍ UMOŽNIT JEJICH SNADNÉ OTEVŘENÍ ZVENČÍ, DVEŘE Z MÍSTNOSTÍ A PROSTORŮ HYGIENICKÉHO PŘÍSLUŠENSTVÍ MUSÍ BÝT OPATŘENY KOVÁNÍM, KTERÉ I BEZ SPECIÁLNÍHO NÁŘADÍ UMOŽŇUJE OTEVŘÍT ZVENČÍ DVEŘE ZEVNITŘ ZAJIŠTĚNÉ
- KOVÁNÍ U VŠECH DVEŘNÍCH VÝROBKŮ BUDE V PROVEDENÍ NEREZ MAT (TVAROVĚ MUSÍ ODPOVÍDAT DVEŘNÍMU)
- VEŠKERÉ CYLINDRICKÉ VLOŽKY BUDOU ŘEŠENY V SYSTÉMU GENERÁLNÍCHO KLÍČE TYPU FAB DLE POŽADAVKU INVESTORA
- KLIKY DVEŘÍ BUDOU OSAZENY MAX. DO VÝŠKY 1100 mm NAD PODLAHU A ZÁMKY DVEŘÍ DO MAX. VÝŠKY 1000 mm
- U DVEŘÍ, KDE BY HROZILO POŠKOZENÍ STĚNY A OSTATNÍCH KONSTRUKCÍ OTEVŘENÝM KŘÍDLEM BUDE OSAZENA ZARÁŽKA DVEŘNÍHO KŘÍDLA (KOTVENÁ NAPŘ. DO PODLAHY). DVEŘNÍ ZARÁŽKA JE SOUČÁSTÍ DODÁVKY TOHOTO ODDÍLU.
- ZASKLENÍ VŠECH DVEŘNÍCH KŘÍDEL BUDE OBOUSTRANNĚ BEZPEČNOSTNÍM SKLEM
- ZASKLENÍ VŠECH VNĚJŠÍCH OKENNÍCH A DVEŘNÍCH VÝPLNÍ MUSÍ SPLŇOVAT POŽADAVKY ČSN 73 0540
- ŠÍŘKA RÁMŮ ATD. BUDE UPRAVENA DLE VÝROBNÍ DOKUMENTACE – MUSÍ BÝT ZAJIŠTĚNO OTEVŘENÍ DVEŘNÍCH KŘÍDEL MIN. O 90°, U ASYMETRICKÝCH KŘÍDEL BUDE AKTIVNÍ KŘÍDLO CTÍT POŽADOVANÝ ROZMĚR, U SYMETRICKÝCH KŘÍDEL BUDE AKTIVNÍ KŘÍDLO CTÍT MIN. PRŮCHOZÍ ŠÍŘKU DLE POŽÁRNĚ BEZPEČNOSTNÍHO ŘEŠENÍ! BUDE ODSOUHLASENO GP.
- VŠECHNY VNĚJŠÍ DVEŘNÍ KŘÍDLA (VSTUPY DO OBJEKTU) BUDOU OPATŘENY ZÁMKEM S CYLINDRICKOU VLOŽKOU BEZPEČNOSTNÍ TŘÍDY MIN. 3 DLE ENV 1630 ( pr ENV 1627 ) A VRCHNÍM BEZPEČNOSTNÍM KOVÁNÍM
- STYK PARAPETNÍ DESKY A RÁMU OKNA BUDE VYPLNĚN SYSTÉMOVĚ OŠETŘEN PRUŽNÝM TMELEM ODOLNÝM VNĚJŠÍ VLIVŮM
- SOUČÁSTÍ DODÁVKY HLINÍKOVÝCH VÝROBKŮ BUDOU VEŠKERÁ NAVAZUJÍCÍ OPLECHOVÁNÍ
- SOUČÁSTÍ TOHOTO ODDÍLU HLINÍKOVÝCH VÝROBKŮ BUDOU TAKÉ ZAČIŠŤOVACÍ LIŠTY PRO PRUŽNÉ NAPOJENÍ POVRCHŮ. NAVAZUJÍCÍCH KONSTRUKCÍ (OMÍTEK A TO I TENKOVRSTVÝCH, STĚREK)
- VŠECHNY VÝROBKU A PRVKY MUSÍ SPLŇOVAT AKTUÁLNÍ NORMY ČSN 73 0540, 73 0532, 73 3610 ATD.
- DODÁVKA VČETNĚ KOTEVNÍHO SYSTÉMU, PU PĚNY, KOMPRIMAČNÍ PÁSKY, VNĚJŠÍ PAROPROPUSTNÉ FÓLIE, VNITŘNÍ PAROTĚSNÉ FÓLIE, ZAČIŠŤOVACÍCH LIŠT, LEPÍCÍ A TĚSNÍCÍ TMELY
- SOUČINITEL PROSTUPU TEPLA CELÉHO PRVKU MAX Uw=1,2 ($W/m^2K$)
- VEŠKERÉ VNĚJŠÍ OKENNÍ A DVEŘNÍ VÝPLNĚ BUDOU ZASKLENY TEPELNĚ IZOLAČNÍM DVOJSKLEM (Ug = 1,0 $W/m^2K$) VYBRANÉ VÝROBKY BUDOU ZASKLENY BEZPEČNOSTNÍM SKLEM NEBO SKLEM S BEZPEČNOSTNÍ FÓLIÍ VŠECHNY VÝROBKY BUDOU DODÁNY VČETNĚ VRCHNÍHO, SYSTÉMOVÉHO, CELOOBVODOVÉHO KOVÁNÍ A OKAPNICE
- VYBRANÉ PROSKLENÉ ČÁSTI STĚNY A DVEŘÍ BUDOU VE VÝŠCE 800 AŽ 1000 mm A ZÁROVEŇ VE VÝŠCE 1400 AŽ 1600 mm OD PODLAHY OPATŘENY VÝRAZNÝM PRUHEM ZE ZNAČEK MIN. 50/50 mm VZDÁLENÝCH OD SEBE MAX. 150 mm A JASNĚ VIDITELNÝCH OPROTI POZADÍ (STŘÍBRNÁ FÓLIE) – BUDE PROVEDENO V SOULADU SE ZÁKONEM č.398/2009 Sb.
- VEŠKERÉ VNĚJŠÍ VÝPLNĚ OTVORŮ MUSÍ SPLŇOVAT TŘÍDU ZVUKOVÉ IZOLACE TZ 3 = min.35 dB

## OBECNÉ POŽADAVKY:

**PANIK** POŽÁRNÍ UZÁVĚRY (I DVEŘE BEZ POŽÁRNÍ ODOLNOSTI) NA ÚNIKOVÝCH CESTÁCH MUSÍ MÍT VE SMĚRU ÚNIKU OSOB KOVÁNÍ, KTERÉ UMOŽNÍ PO VYHLÁŠENÍ POPLACHU OTEVŘENÍ UZÁVĚRU RUČNĚ ČI SAMOČINNĚ (BEZ UŽITÍ JAKÝCHKOLIV NÁSTROJŮ), AŤ JIŽ UZÁVĚR JE BĚŽNĚ ZAMČENÝ, ZABLOKOVANÝ ČI JINAK ZAJIŠTĚNÝ PROTI VLOUPÁNÍ apod. KOORDINACE SE SLP A PBŘ

**EMZ** DODAVATEL DVEŘÍ PROVEDE MONTÁŽ ELEKTROMECHANICKÉHO (SAMOZAMYKACÍHO) ZÁMKU S PANIKOVOU FUNKCÍ, VČETNĚ PŘECHODU A KABELOVÉ TRASY KONSTRUKCEMI DVEŘÍ A PROSKLENÝCH STĚN. TAM, KDE JE VYKÁZÁN ELEKTROMECHANICKÝ ZÁMEK, BUDE SOUČÁSTÍ DODÁVKY DVEŘÍ SAMOZAVÍRAČ. PRÁCE NUTNÉ KOORDINOVAT S DODAVATELEM SLP.

- SPECIFIKACE TYPŮ KOVÁNÍ:
  NEREZ MAT (DESIGN VIZ. OBRÁZEK NÍŽE – ILUSTRAČNÍ FOTO S KULATÝMI ROZETAMI)
  – NA DVEŘNÍ I OKENNÍ VÝPLNĚ BUDE POUŽIT STEJNÝ TYP KOVÁNÍ (DESIGN). TENTO TYP JE NUTNÉ ZKOORDINOVAT (SJEDNOTIT) S DODAVATELEM TRUHLÁŘSKÝCH A ZÁMEČNICKÝCH VÝROBKŮ !!!

KOVÁNÍ DVEŘÍ

DVEŘNÍ ZARÁŽKA – NEREZ OCEL, MATNÝ POVRCH

DVEŘNÍ ZAVÍRAČ – BARVA STŘÍBRNÁ

– VÝPLŇ PŘEKRÝVÁ RÁM DVEŘÍ
(TVOŘÍ S RÁMEM DVEŘÍ HLADKOU PLOCHU)

| OZNAČENÍ | | POPIS |
|---|---|---|

1 / AL

**PANIK**

## VNĚJŠÍ PROSKLENÁ STĚNA ZE SYSTÉMOVÝCH DVEŘNÍCH HLINÍKOVÝCH PROFILŮ S PŘERUŠENÝM TEPELNÝM MOSTEM S JEDNOKŘÍDLOVÝMI OTEVÍRAVÝMI DVEŘMI

ROZMĚR CELÉHO PRVKU: ~1300/2100 mm (STAVEBNÍ OTVOR)

SVĚTLOST DVEŘNÍHO OTVORU (KŘÍDLA): ~1100/2000 mm

(PŘED ZAHÁJENÍM VÝROBY JE TŘEBA OVĚŘIT PŘESNÉ ROZMĚRY NA STAVBĚ – ČLENĚNÍ VIZ. SCHEMA)

MATERIÁL: – RÁM STĚNY – SYSTÉMOVÉ AL. DVEŘNÍ PROFILY S PŘERUŠENÝM TEPELNÝM MOSTEM
– DVEŘNÍ VÝPLŇ – SYSTÉMOVÝ PLNÝ HLINÍKOVÝ PANEL

ZASKLENÍ: – TEPELNĚ IZOLAČNÍ DVOJSKLO – OBOUSTRANNĚ BEZPEČNOSTNÍ ČIRÉ SKLO S ODOLNOSTÍ PROTI NÁSILNÉMU PRORAŽENÍ ZVENČÍ Ug=1,0 W/m²K

KOVÁNÍ: – FUNKČNÍ SYSTÉMOVÉ KOVÁNÍ DLE SYSTÉMOVÉHO ŘEŠENÍ DODAVATELE, SVRCHNÍ KOVÁNÍ V PROVEDENÍ NEREZ MAT (VIZ. OBECNÉ POŽADAVKY)
– KOVÁNÍ DLE EN 179, PANIKOVÉ KOVÁNÍ VE SMĚRU ÚNIKU – KLIKA / KOULE, ZÁMEK S BEZPEČNOSTNÍ CYLINDRICKOU VLOŽKOU V SYSTÉMU GENERÁLNÍHO KLÍČE, KULATÉ ROZETY, SAMOZAVÍRAČ, REGULACE DOVÍRÁNÍ DVEŘÍ

POVRCHOVÁ ÚPRAVA: NÁSTŘIK PRÁŠKOVOU VYPALOVACÍ BARVOU ODSTÍNU ANTRACIT – BUDE UPŘESNĚNO ARCHITEKTEM

POZNÁMKA:

- BAREVNÉ ŘEŠENÍ BUDE ODSOUHLASENO ARCHITEKTEM DLE PŘEDLOŽENÝCH VZORKŮ
- SYSTÉMOVÁ DVEŘNÍ ZARÁŽKA KOTVENÁ DO PODLAHY
- SOUČÁSTÍ DODÁVKY BUDE VEŠKERÉ NÁPOJNÉ DOLIŠTOVÁNÍ, PAROTĚSNÉ NAPOJENÍ NA STAVEBNÍ KOMSTRUKCI, OPLECHOVÁNÍ NA NAVAZUJÍCÍ KONSTRUKCE, KOTEVNÍ MATERIÁL atd.
- SOUČINITEL PROSTUPU TEPLA CELÉHO PRVKU MAX Uw=1,2 (W/m²K)
- SOUČÁSTÍ DODÁVKY JE KOMPLETNÍ SORTIMENT KOTEVNÍCH A POMOCNÝCH PRVKŮ!
- ČLENĚNÍ VIZ SCHÉMA
- ŠÍŘKA RÁMŮ ATD. BUDE UPRAVENA DLE VÝROBNÍ DOKUMENTACE – MUSÍ BÝT ZAJIŠTĚNO OTEVŘENÍ DVEŘNÍCH KŘÍDEL MIN. O 90°, U ASYMETRICKÝCH KŘÍDEL BUDE AKTIVNÍ KŘÍDLO CTÍT POŽADOVANÝ ROZMĚR, U SYMETRICKÝCH KŘÍDEL BUDE AKTIVNÍ KŘÍDLO CTÍT MIN. PRŮCHOZÍ ŠÍŘKU DLE POŽÁRNĚ BEZPEČNOSTNÍHO ŘEŠENÍ! BUDE ODSOUHLASENO GP
- SOUČÁSTÍ DODÁVKY BUDE TĚSNÍCÍ (PRAHOVÁ) PADACÍ LIŠTA A ZARÁŽKA DVEŘNÍHO KŘÍDLA
- DALŠÍ POZNÁMKY VIZ OBECNÉ POZNÁMKY

**PŘED ZAHÁJENÍM VÝROBY ODSOUHLASÍ VÝROBNÍ DOKUMENTACI GP!**

POHLED Z EXTERIÉRU

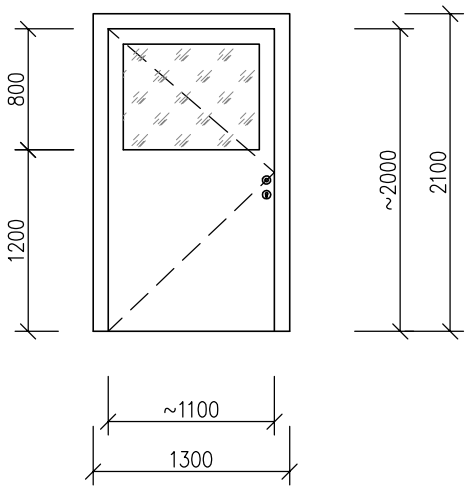


PŮDORYS

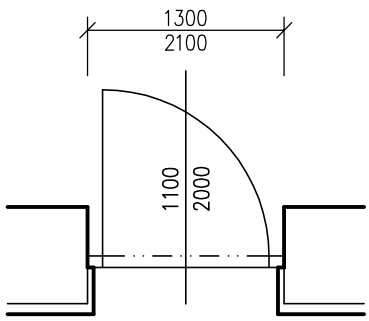


| 1.PP | 1.NP | 2.NP | 3.NP | 4.NP | CELKEM |
|---|---|---|---|---|---|
| 1 ks | – | – | – | – | **1 ks** |

SKUTEČNÉ ROZMĚRY JE NUTNÉ PŘED VÝROBOU PRVKŮ OVĚŘIT NA STAVBĚ

| OZNAČENÍ | | POPIS |
|---|---|---|

2/AL

EI 30 DP1–C

## VNITŘNÍ PLNÁ STĚNA ZE SYSTÉMOVÝCH DVEŘNÍCH HLINÍKOVÝCH PROFILŮ S JEDNOKŘÍDLOVÝMI OTEVÍRAVÝMI DVEŘMI. POŽÁRNÍ ODOLNOST EI 30 DP1–C

ROZMĚR CELÉHO PRVKU: ~1100/2100 mm (STAVEBNÍ OTVOR)
SVĚTLOST DVEŘNÍHO OTVORU (KŘÍDLA): ~900/2000 mm
(PŘED ZAHÁJENÍM VÝROBY JE TŘEBA OVĚŘIT PŘESNÉ ROZMĚRY NA STAVBĚ – ČLENĚNÍ VIZ. SCHEMA)

MATERIÁL:
- RÁM STĚNY – SYSTÉMOVÉ AL. DVEŘNÍ PROFILY
- DVEŘNÍ VÝPLŇ – SYSTÉMOVÝ PLNÝ HLINÍKOVÝ PANEL

KOVÁNÍ:
- FUNKČNÍ SYSTÉMOVÉ KOVÁNÍ DLE SYSTÉMOVÉHO ŘEŠENÍ DODAVATELE, SVRCHNÍ KOVÁNÍ V PROVEDENÍ NEREZ MAT (VIZ. OBECNÉ POŽADAVKY)
- KLIKA / KLIKA, ZÁMEK S BEZPEČNOSTNÍ CYLINDRICKOU VLOŽKOU V SYSTÉMU GENERÁLNÍHO KLÍČE, KULATÉ ROZETY, SAMOZAVÍRAČ, REGULACE DOVÍRÁNÍ DVEŘÍ

POVRCHOVÁ ÚPRAVA: NÁSTŘIK PRÁŠKOVOU VYPALOVACÍ BARVOU ODSTÍNU ANTRACIT – BUDE UPŘESNĚNO ARCHITEKTEM

POZNÁMKA:
- BAREVNÉ ŘEŠENÍ BUDE ODSOUHLASENO ARCHITEKTEM DLE PŘEDLOŽENÝCH VZORKŮ
- SOUČÁSTÍ DODÁVKY BUDE VEŠKERÉ NÁPOJNÉ DOLIŠTOVÁNÍ, OPLECHOVÁNÍ NA NAVAZUJÍCÍ KONSTRUKCE, KOTEVNÍ MATERIÁL atd.
- ŠÍŘKA RÁMŮ ATD. BUDE UPRAVENA DLE VÝROBNÍ DOKUMENTACE – MUSÍ BÝT ZAJIŠTĚNO OTEVŘENÍ DVEŘNÍCH KŘÍDEL MIN. O 90°, U ASYMETRICKÝCH KŘÍDEL BUDE AKTIVNÍ KŘÍDLO CTÍT POŽADOVANÝ ROZMĚR, U SYMETRICKÝCH KŘÍDEL BUDE AKTIVNÍ KŘÍDLO CTÍT MIN. PRŮCHOZÍ ŠÍŘKU DLE POŽÁRNĚ BEZPEČNOSTNÍHO ŘEŠENÍ! BUDE ODSOUHLASENO GP
- SOUČÁSTÍ DODÁVKY BUDE ZARÁŽKA DVEŘNÍHO KŘÍDLA
- DALŠÍ POZNÁMKY VIZ OBECNÉ POZNÁMKY
- SOUČÁSTÍ DODÁVKY JE KOMPLETNÍ SORTIMENT KOTEVNÍCH A POMOCNÝCH PRVKŮ!

**PŘED ZAHÁJENÍM VÝROBY ODSOUHLASÍ VÝROBNÍ DOKUMENTACI GP !**

POHLED Z CHODBY

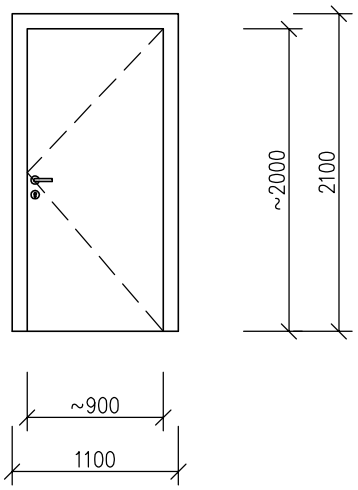


PŮDORYS

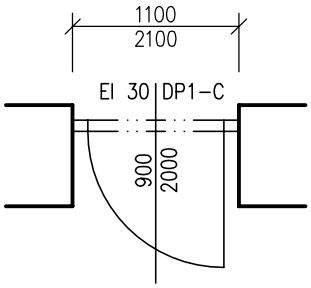


| 1.PP | 1.NP | 2.NP | 3.NP | 4.NP | CELKEM |
|---|---|---|---|---|---|
| 1 ks | – | – | – | – | **1 ks** |

SKUTEČNÉ ROZMĚRY JE NUTNÉ PŘED VÝROBOU PRVKŮ OVĚŘIT NA STAVBĚ

| OZNAČENÍ | | POPIS |
|---|---|---|

3/AL

EI 30 DP1–C

## VNITŘNÍ PLNÁ STĚNA ZE SYSTÉMOVÝCH DVEŘNÍCH HLINÍKOVÝCH PROFILŮ S JEDNOKŘÍDLOVÝMI OTEVÍRAVÝMI DVEŘMI. POŽÁRNÍ ODOLNOST EI 30 DP1–C

ROZMĚR CELÉHO PRVKU: ~1000/2100 mm (STAVEBNÍ OTVOR)
SVĚTLOST DVEŘNÍHO OTVORU (KŘÍDLA): ~800/2000 mm
(PŘED ZAHÁJENÍM VÝROBY JE TŘEBA OVĚŘIT PŘESNÉ ROZMĚRY NA STAVBĚ – ČLENĚNÍ VIZ. SCHEMA)

MATERIÁL:
- RÁM STĚNY – SYSTÉMOVÉ AL. DVEŘNÍ PROFILY
- DVEŘNÍ VÝPLŇ – SYSTÉMOVÝ PLNÝ HLINÍKOVÝ PANEL

KOVÁNÍ:
- FUNKČNÍ SYSTÉMOVÉ KOVÁNÍ DLE SYSTÉMOVÉHO ŘEŠENÍ DODAVATELE, SVRCHNÍ KOVÁNÍ V PROVEDENÍ NEREZ MAT (VIZ. OBECNÉ POŽADAVKY)
- KLIKA / KLIKA, ZÁMEK S BEZPEČNOSTNÍ CYLINDRICKOU VLOŽKOU V SYSTÉMU GENERÁLNÍHO KLÍČE KULATÉ ROZETY, SAMOZAVÍRAČ, REGULACE DOVÍRÁNÍ DVEŘÍ

POVRCHOVÁ ÚPRAVA: NÁSTŘIK PRÁŠKOVOU VYPALOVACÍ BARVOU ODSTÍNU ANTRACIT – BUDE UPŘESNĚNO ARCHITEKTEM

POZNÁMKA:
- BAREVNÉ ŘEŠENÍ BUDE ODSOUHLASENO ARCHITEKTEM DLE PŘEDLOŽENÝCH VZORKŮ
- SOUČÁSTÍ DODÁVKY BUDE VEŠKERÉ NÁPOJNÉ DOLIŠTOVÁNÍ, OPLECHOVÁNÍ NA NAVAZUJÍCÍ KONSTRUKCE, KOTEVNÍ MATERIÁL atd.
- ŠÍŘKA RÁMŮ ATD. BUDE UPRAVENA DLE VÝROBNÍ DOKUMENTACE – MUSÍ BÝT ZAJIŠTĚNO OTEVŘENÍ DVEŘNÍCH KŘÍDEL MIN. O 90°, U ASYMETRICKÝCH KŘÍDEL BUDE AKTIVNÍ KŘÍDLO CTÍT POŽADOVANÝ ROZMĚR, U SYMETRICKÝCH KŘÍDEL BUDE AKTIVNÍ KŘÍDLO CTÍT MIN. PRŮCHOZÍ ŠÍŘKU DLE POŽÁRNĚ BEZPEČNOSTNÍHO ŘEŠENÍ! BUDE ODSOUHLASENO GP
- SOUČÁSTÍ DODÁVKY BUDE ZARÁŽKA DVEŘNÍHO KŘÍDLA
- DALŠÍ POZNÁMKY VIZ OBECNÉ POZNÁMKY
- SOUČÁSTÍ DODÁVKY JE KOMPLETNÍ SORTIMENT KOTEVNÍCH A POMOCNÝCH PRVKŮ!

**PŘED ZAHÁJENÍM VÝROBY ODSOUHLASÍ VÝROBNÍ DOKUMENTACI GP !**

POHLED Z CHODBY

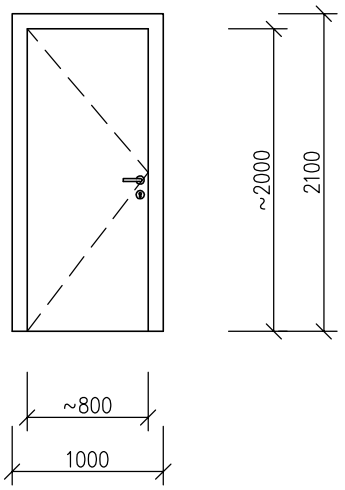


PŮDORYS

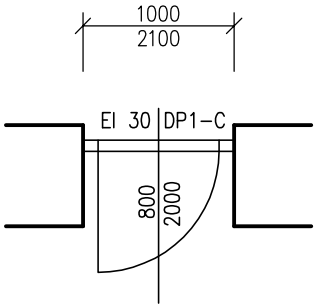


| 1.PP | 1.NP | 2.NP | 3.NP | 4.NP | CELKEM |
|---|---|---|---|---|---|
| 1 ks | – | – | – | – | **1 ks** |

SKUTEČNÉ ROZMĚRY JE NUTNÉ PŘED VÝROBOU PRVKŮ OVĚŘIT NA STAVBĚ

| OZNAČENÍ | | POPIS |
|---|---|---|

4/AL

EI 30 DP1–C

## VNITŘNÍ PLNÁ STĚNA ZE SYSTÉMOVÝCH DVEŘNÍCH HLINÍKOVÝCH PROFILŮ S JEDNOKŘÍDLOVÝMI OTEVÍRAVÝMI DVEŘMI. POŽÁRNÍ ODOLNOST EI 30 DP1–C

ROZMĚR CELÉHO PRVKU: ~1300/2100 mm (STAVEBNÍ OTVOR)
SVĚTLOST DVEŘNÍHO OTVORU (KŘÍDLA): ~1100/1970 mm
(PŘED ZAHÁJENÍM VÝROBY JE TŘEBA OVĚŘIT PŘESNÉ ROZMĚRY NA STAVBĚ – ČLENĚNÍ VIZ. SCHEMA)

MATERIÁL:
- RÁM STĚNY – SYSTÉMOVÉ AL. DVEŘNÍ PROFILY
- DVEŘNÍ VÝPLŇ – SYSTÉMOVÝ PLNÝ HLINÍKOVÝ PANEL

KOVÁNÍ:
- FUNKČNÍ SYSTÉMOVÉ KOVÁNÍ DLE SYSTÉMOVÉHO ŘEŠENÍ DODAVATELE, SVRCHNÍ KOVÁNÍ V PROVEDENÍ NEREZ MAT (VIZ. OBECNÉ POŽADAVKY)
- KLIKA / KLIKA, ZÁMEK S BEZPEČNOSTNÍ CYLINDRICKOU VLOŽKOU V SYSTÉMU GENERÁLNÍHO KLÍČE KULATÉ ROZETY, SAMOZAVÍRAČ, REGULACE DOVÍRÁNÍ DVEŘÍ

POVRCHOVÁ ÚPRAVA: NÁSTŘIK PRÁŠKOVOU VYPALOVACÍ BARVOU ODSTÍNU ANTRACIT – BUDE UPŘESNĚNO ARCHITEKTEM

POZNÁMKA:
- BAREVNÉ ŘEŠENÍ BUDE ODSOUHLASENO ARCHITEKTEM DLE PŘEDLOŽENÝCH VZORKŮ
- SOUČÁSTÍ DODÁVKY BUDE VEŠKERÉ NÁPOJNÉ DOLIŠTOVÁNÍ, OPLECHOVÁNÍ NA NAVAZUJÍCÍ KONSTRUKCE, KOTEVNÍ MATERIÁL atd.
- ŠÍŘKA RÁMŮ ATD. BUDE UPRAVENA DLE VÝROBNÍ DOKUMENTACE – MUSÍ BÝT ZAJIŠTĚNO OTEVŘENÍ DVEŘNÍCH KŘÍDEL MIN. O 90°, U ASYMETRICKÝCH KŘÍDEL BUDE AKTIVNÍ KŘÍDLO CTÍT POŽADOVANÝ ROZMĚR, U SYMETRICKÝCH KŘÍDEL BUDE AKTIVNÍ KŘÍDLO CTÍT MIN. PRŮCHOZÍ ŠÍŘKU DLE POŽÁRNĚ BEZPEČNOSTNÍHO ŘEŠENÍ! BUDE ODSOUHLASENO GP
- SOUČÁSTÍ DODÁVKY BUDE ZARÁŽKA DVEŘNÍHO KŘÍDLA
- DALŠÍ POZNÁMKY VIZ OBECNÉ POZNÁMKY
- SOUČÁSTÍ DODÁVKY JE KOMPLETNÍ SORTIMENT KOTEVNÍCH A POMOCNÝCH PRVKŮ!

**PŘED ZAHÁJENÍM VÝROBY ODSOUHLASÍ VÝROBNÍ DOKUMENTACI GP !**

POHLED Z CHODBY

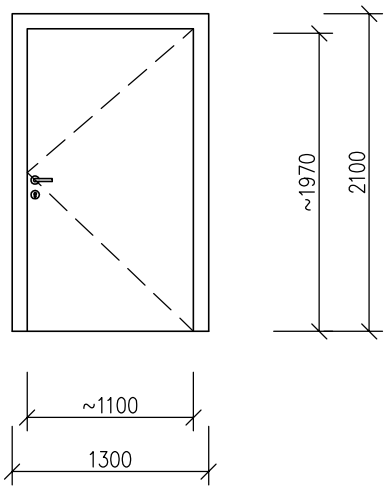


PŮDORYS

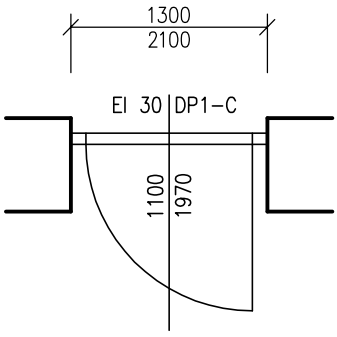


| 1.PP | 1.NP | 2.NP | 3.NP | 4.NP | CELKEM |
|---|---|---|---|---|---|
| 1 ks | – | – | – | – | **1 ks** |

SKUTEČNÉ ROZMĚRY JE NUTNÉ PŘED VÝROBOU PRVKŮ OVĚŘIT NA STAVBĚ

| OZNAČENÍ | | POPIS |
|---|---|---|

5/AL

EI 30 DP1–C

**VNITŘNÍ PROSKLENÁ STĚNA ZE SYSTÉMOVÝCH DVEŘNÍCH HLINÍKOVÝCH PROFILŮ S JEDNOKŘÍDLOVÝMI OTEVÍRAVÝMI DVEŘMI. POŽÁRNÍ ODOLNOST EI 30 DP1–C**

ROZMĚR CELÉHO PRVKU: ~1000/2100 mm (STAVEBNÍ OTVOR)
SVĚTLOST DVEŘNÍHO OTVORU (KŘÍDLA): ~800/2000 mm
(PŘED ZAHÁJENÍM VÝROBY JE TŘEBA OVĚŘIT PŘESNÉ ROZMĚRY NA STAVBĚ – ČLENĚNÍ VIZ. SCHEMA)

MATERIÁL: – RÁM STĚNY – SYSTÉMOVÉ AL. DVEŘNÍ PROFILY

ZASKLENÍ: – DVOJSKLO OPATŘENÉ MLÉČNOU FÓLIÍ – OBOUSTRANNĚ BEZPEČNOSTNÍ SKLO

KOVÁNÍ: – FUNKČNÍ SYSTÉMOVÉ KOVÁNÍ DLE SYSTÉMOVÉHO ŘEŠENÍ DODAVATELE, SVRCHNÍ KOVÁNÍ V PROVEDENÍ NEREZ MAT (VIZ. OBECNÉ POŽADAVKY)
– KLIKA / KLIKA, ZÁMEK S BEZPEČNOSTNÍ CYLINDRICKOU VLOŽKOU V SYSTÉMU GENERÁLNÍHO KLÍČE KULATÉ ROZETY, SAMOZAVÍRAČ, REGULACE DOVÍRÁNÍ DVEŘÍ

POVRCHOVÁ ÚPRAVA: NÁSTŘIK PRÁŠKOVOU VYPALOVACÍ BARVOU ODSTÍNU ANTRACIT – BUDE UPŘESNĚNO ARCHITEKTEM

POZNÁMKA:

- BAREVNÉ ŘEŠENÍ BUDE ODSOUHLASENO ARCHITEKTEM DLE PŘEDLOŽENÝCH VZORKŮ
- U PODLAHY DVEŘÍ POUŽÍT ZESÍLENÝ SYSTÉMOVÝ RÁM VÝŠKY ~200 mm
- SOUČÁSTÍ DODÁVKY BUDE VEŠKERÉ NÁPOJNÉ DOLIŠTOVÁNÍ, OPLECHOVÁNÍ NA NAVAZUJÍCÍ KONSTRUKCE, KOTEVNÍ MATERIÁL atd.
- PROSKLENÉ ČÁSTI STĚNY BUDOU VE VÝŠCE 800 AŽ 1000 mm A ZÁROVEŇ VE VÝŠCE 1400 AŽ 1600 mm OD PODLAHY OPATŘENY VÝRAZNÝM PRUHEM ZE ZNAČEK MIN. 50x50 mm VZDÁLENÝCH OD SEBE 150 mm A JASNĚ VIDITELNÝCH OPROTI POZADÍ (VYBERE ARCHITEKT) – BUDE PROVEDENO V SOULADU SE ZÁKONEM č.398/2009 Sb.
- ŠÍŘKA RÁMŮ ATD. BUDE UPRAVENA DLE VÝROBNÍ DOKUMENTACE – MUSÍ BÝT ZAJIŠTĚNO OTEVŘENÍ DVEŘNÍCH KŘÍDEL MIN. O 90°, U ASYMETRICKÝCH KŘÍDEL BUDE AKTIVNÍ KŘÍDLO CTÍT POŽADOVANÝ ROZMĚR, U SYMETRICKÝCH KŘÍDEL BUDE AKTIVNÍ KŘÍDLO CTÍT MIN. PRŮCHOZÍ ŠÍŘKU DLE POŽÁRNĚ BEZPEČNOSTNÍHO ŘEŠENÍ! BUDE ODSOUHLASENO GP
- SOUČÁSTÍ DODÁVKY BUDE ZARÁŽKA DVEŘNÍHO KŘÍDLA

**PŘED ZAHÁJENÍM VÝROBY ODSOUHLASÍ VÝROBNÍ DOKUMENTACI GP !**

POHLED Z CHODBY

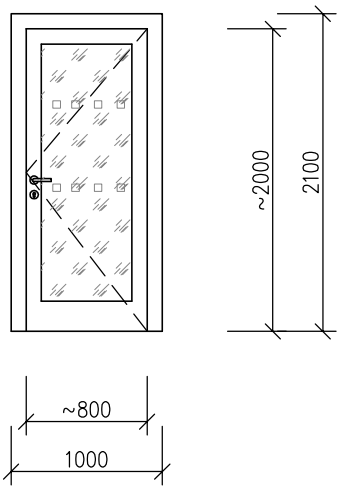


PŮDORYS

1x LEVÉ
1x PRAVÉ

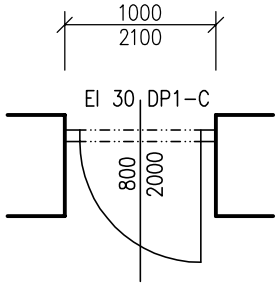


| 1.PP | 1.NP | 2.NP | 3.NP | 4.NP | CELKEM |
|---|---|---|---|---|---|
| 2 ks | – | – | – | – | **2 ks** |

SKUTEČNÉ ROZMĚRY JE NUTNÉ PŘED VÝROBOU PRVKŮ OVĚŘIT NA STAVBĚ

| OZNAČENÍ | | POPIS |
|---|---|---|

6 / AL

PANIK

EI 30 DP1–C

**VNITŘNÍ SLOŽENÁ PROSKLENÁ STĚNA ZE SYSTÉMOVÝCH DVEŘNÍCH HLINÍKOVÝCH PROFILŮ S JEDNOKŘÍDLOVÝMI OTEVÍRAVÝMI DVEŘMI A PEVNĚ ZASKLENÝMI BOČNÍMI ČÁSTMI. V HORNÍ ÚROVNI PRODLOUŽENÉ KOTVENÍ DO STROPU, SYSTÉMOVĚ OPLÁŠTĚNÉ ATESTOVANOU SDK KONSTRUKCÍ S POŽÁRNÍ ODOLNOSTÍ REI 60 DP1**
**POŽÁRNÍ ODOLNOST STĚNY EI 30 DP1–C**

ROZMĚR STAVEBNÍHO OTVORU: ~2360/2620–2880 mm
ROZMĚRY STĚNY: ~2360/2100 mm
SVĚTLOST DVEŘNÍHO OTVORU (KŘÍDLA): ~1000/2000 mm
(PŘED ZAHÁJENÍM VÝROBY JE TŘEBA OVĚŘIT PŘESNÉ ROZMĚRY NA STAVBĚ – ČLENĚNÍ VIZ. SCHEMA)

MATERIÁL: – RÁM STĚNY – SYSTÉMOVÉ AL. DVEŘNÍ PROFILY

ZASKLENÍ: – DVOJSKLO – OBOUSTRANNĚ BEZPEČNOSTNÍ ČIRÉ SKLO

KOVÁNÍ: – FUNKČNÍ SYSTÉMOVÉ KOVÁNÍ DLE SYSTÉMOVÉHO ŘEŠENÍ DODAVATELE, SVRCHNÍ KOVÁNÍ V PROVEDENÍ NEREZ MAT (VIZ. OBECNÉ POŽADAVKY)
– KOVÁNÍ DLE EN 179, PANIKOVÉ KOVÁNÍ VE SMĚRU ÚNIKU – KLIKA / KLIKA, ZÁMEK S BEZPEČNOSTNÍ CYLINDRICKOU VLOŽKOU V SYSTÉMU GENERÁLNÍHO KLÍČE, KULATÉ ROZETY, SAMOZAVÍRAČ, REGULACE DOVÍRÁNÍ DVEŘÍ

POVRCHOVÁ ÚPRAVA: NÁSTŘIK PRÁŠKOVOU VYPALOVACÍ BARVOU ODSTÍNU ANTRACIT – BUDE UPŘESNĚNO ARCHITEKTEM

POZNÁMKA:

- BAREVNÉ ŘEŠENÍ BUDE ODSOUHLASENO ARCHITEKTEM DLE PŘEDLOŽENÝCH VZORKŮ
- U PODLAHY DVEŘÍ POUŽÍT ZESÍLENÝ SYSTÉMOVÝ RÁM VÝŠKY ~200 mm
- SOUČÁSTÍ DODÁVKY BUDE VEŠKERÉ NÁPOJNÉ DOLIŠTOVÁNÍ, OPLECHOVÁNÍ NA NAVAZUJÍCÍ KONSTRUKCE, KOTEVNÍ MATERIÁL atd.
- PROSKLENÉ ČÁSTI STĚNY BUDOU VE VÝŠCE 800 AŽ 1000 mm A ZÁROVEŇ VE VÝŠCE 1400 AŽ 1600 mm OD PODLAHY OPATŘENY VÝRAZNÝM PRUHEM ZE ZNAČEK MIN. 50x50 mm VZDÁLENÝCH OD SEBE 150 mm A JASNĚ VIDITELNÝCH OPROTI POZADÍ (VYBERE ARCHITEKT) – BUDE PROVEDENO V SOULADU SE ZÁKONEM č.398/2009 Sb.
- ŠÍŘKA RÁMŮ ATD. BUDE UPRAVENA DLE VÝROBNÍ DOKUMENTACE – MUSÍ BÝT ZAJIŠTĚNO OTEVŘENÍ DVEŘNÍCH KŘÍDEL MIN. O 90°, U ASYMETRICKÝCH KŘÍDEL BUDE AKTIVNÍ KŘÍDLO CTÍT POŽADOVANÝ ROZMĚR, U SYMETRICKÝCH KŘÍDEL BUDE AKTIVNÍ KŘÍDLO CTÍT MIN. PRŮCHOZÍ ŠÍŘKU DLE POŽÁRNĚ BEZPEČNOSTNÍHO ŘEŠENÍ! BUDE ODSOUHLASENO GP
  SOUČÁSTÍ DODÁVKY STĚNY BUDE OPLÁŠTĚNÍ SYSTÉMOVOU SDK KONSTRUKCÍ S POŽADOVANOU POŽÁRNÍ ODOLNOSTÍ VIZ. VÝŠE
- SOUČÁSTÍ DODÁVKY BUDE ZARÁŽKA DVEŘNÍHO KŘÍDLA

**PŘED ZAHÁJENÍM VÝROBY ODSOUHLASÍ VÝROBNÍ DOKUMENTACI GP !**

PŮDORYS

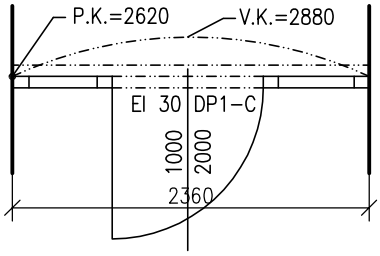


SOUČÁSTÍ DODÁVKY STĚNY BUDE OPLÁŠTĚNÍ SYSTÉMOVOU SDK KONSTRUKCÍ S POŽADOVANOU POŽÁRNÍ ODOLNOSTI MIN. **REI 60 DP1 (POŽÁRNÍ PŘEDĚL)**

NOSNÉ PROFILY NAKOTVIT DO STROPNÍ KCE, POLOHA BUDE UPŘESNĚNA BĚHEM STAVBY

POHLED Z m.č. 001

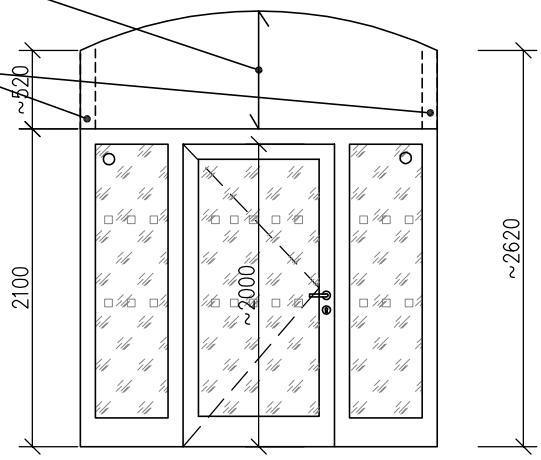


| 1.PP | 1.NP | 2.NP | 3.NP | 4.NP | CELKEM |
|---|---|---|---|---|---|
| 1 KS | – | – | – | – | **1 KS** |

SKUTEČNÉ ROZMĚRY JE NUTNÉ PŘED VÝROBOU PRVKŮ OVĚŘIT NA STAVBĚ

| OZNAČENÍ | | POPIS |
|---|---|---|

7/AL

PANIK

EI 30 DP3-C

**VNITŘNÍ SLOŽENÁ PROSKLENÁ STĚNA ZE SYSTÉMOVÝCH DVEŘNÍCH HLINÍKOVÝCH PROFILŮ S JEDNOKŘÍDLOVÝMI OTEVÍRAVÝMI DVEŘMI A PEVNĚ ZASKLENÝMI BOČNÍMI ČÁSTMI A NADSVĚTLÍKEM. V HORNÍ ÚROVNI PRODLOUŽENÉ KOTVENÍ DO STROPU, SYSTÉMOVĚ OPLÁŠTĚNÉ ATESTOVANOU SDK KONSTRUKCÍ S POŽÁRNÍ ODOLNOSTÍ REI 45 DP1, POŽÁRNÍ ODOLNOST STĚNY EI 30 DP3-C**

ROZMĚR STAVEBNÍHO OTVORU: ~2360/3500–3800 mm
ROZMĚRY STĚNY: ~2360/2650 mm
SVĚTLOST DVEŘNÍHO OTVORU (KŘÍDLA): ~1000/2000 mm
(PŘED ZAHÁJENÍM VÝROBY JE TŘEBA OVĚŘIT PŘESNÉ ROZMĚRY NA STAVBĚ – ČLENĚNÍ VIZ. SCHEMA)

MATERIÁL: – RÁM STĚNY – SYSTÉMOVÉ AL. DVEŘNÍ PROFILY

ZASKLENÍ: – DVOJSKLO – OBOUSTRANNĚ BEZPEČNOSTNÍ ČIRÉ SKLO

KOVÁNÍ: – FUNKČNÍ SYSTÉMOVÉ KOVÁNÍ DLE SYSTÉMOVÉHO ŘEŠENÍ DODAVATELE, SVRCHNÍ KOVÁNÍ V PROVEDENÍ NEREZ MAT (VIZ. OBECNÉ POŽADAVKY)
– KOVÁNÍ DLE EN 179, PANIKOVÉ KOVÁNÍ VE SMĚRU ÚNIKU – KLIKA / KLIKA, ZÁMEK S BEZPEČNOSTNÍ CYLINDRICKOU VLOŽKOU V SYSTÉMU GENERÁLNÍHO KLÍČE, KULATÉ ROZETY, SAMOZAVÍRAČ, REGULACE DOVÍRÁNÍ DVEŘÍ

POVRCHOVÁ ÚPRAVA: NÁSTŘIK PRÁŠKOVOU VYPALOVACÍ BARVOU ODSTÍNU ANTRACIT – BUDE UPŘESNĚNO ARCHITEKTEM

POZNÁMKA:

- BAREVNÉ ŘEŠENÍ BUDE ODSOUHLASENO ARCHITEKTEM DLE PŘEDLOŽENÝCH VZORKŮ
- U PODLAHY DVEŘÍ POUŽÍT ZESÍLENÝ SYSTÉMOVÝ RÁM VÝŠKY ~200 mm
- SOUČÁSTÍ DODÁVKY BUDE VEŠKERÉ NÁPOJNÉ DOLIŠTOVÁNÍ, OPLECHOVÁNÍ NA NAVAZUJÍCÍ KONSTRUKCE, KOTEVNÍ MATERIÁL atd.
- PROSKLENÉ ČÁSTI STĚNY BUDOU VE VÝŠCE 800 AŽ 1000 mm A ZÁROVEŇ VE VÝŠCE 1400 AŽ 1600 mm OD PODLAHY OPATŘENY VÝRAZNÝM PRUHEM ZE ZNAČEK MIN. 50x50 mm VZDÁLENÝCH OD SEBE 150 mm A JASNĚ VIDITELNÝCH OPROTI POZADÍ (VYBERE ARCHITEKT) – BUDE PROVEDENO V SOULADU SE ZÁKONEM č.398/2009 Sb.
- ŠÍŘKA RÁMŮ ATD. BUDE UPRAVENA DLE VÝROBNÍ DOKUMENTACE – MUSÍ BÝT ZAJIŠTĚNO OTEVŘENÍ DVEŘNÍCH KŘÍDEL MIN. O 90°, U ASYMETRICKÝCH KŘÍDEL BUDE AKTIVNÍ KŘÍDLO CTÍT POŽADOVANÝ ROZMĚR, U SYMETRICKÝCH KŘÍDEL BUDE AKTIVNÍ KŘÍDLO CTÍT MIN. PRŮCHOZÍ ŠÍŘKU DLE POŽÁRNĚ BEZPEČNOSTNÍHO ŘEŠENÍ! BUDE ODSOUHLASENO GP
  SOUČÁSTÍ DODÁVKY STĚNY BUDE OPLÁŠTĚNÍ SYSTÉMOVOU SDK KONSTRUKCÍ S POŽADOVANOU POŽÁRNÍ ODOLNOSTÍ VIZ. VÝŠE
- SOUČÁSTÍ DODÁVKY BUDE ZARÁŽKA DVEŘNÍHO KŘÍDLA

**PŘED ZAHÁJENÍM VÝROBY ODSOUHLASÍ VÝROBNÍ DOKUMENTACI GP !**

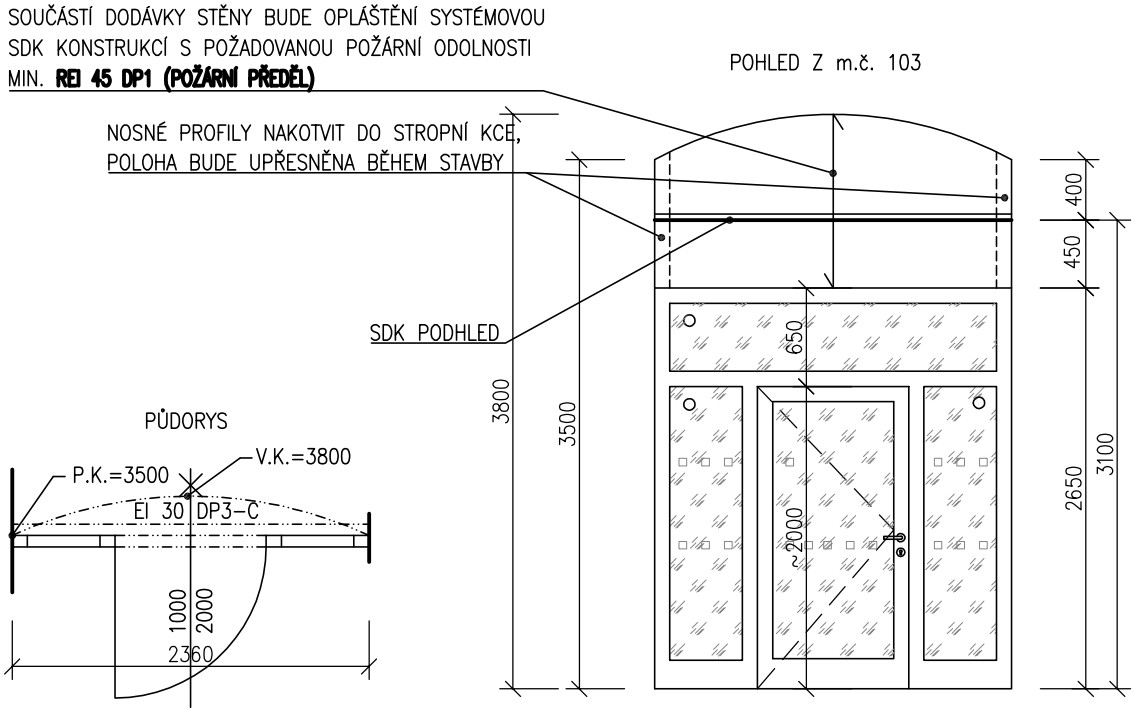


| 1.PP | 1.NP | 2.NP | 3.NP | 4.NP | CELKEM |
|---|---|---|---|---|---|
| – | 1 KS | – | – | – | **1 KS** |

SKUTEČNÉ ROZMĚRY JE NUTNÉ PŘED VÝROBOU PRVKŮ OVĚŘIT NA STAVBĚ

| OZNAČENÍ | | POPIS |
|---|---|---|

8/AL

PANIK

EI 30 DP1–C

EMZ

**VNITŘNÍ PLNÁ STĚNA ZE SYSTÉMOVÝCH DVEŘNÍCH HLINÍKOVÝCH PROFILŮ S JEDNOKŘÍDLOVÝMI OTEVÍRAVÝMI DVEŘMI. POŽÁRNÍ ODOLNOST EI 30 DP1–C**

ROZMĚR CELÉHO PRVKU: ~1300/2100 mm (STAVEBNÍ OTVOR)
SVĚTLOST DVEŘNÍHO OTVORU (KŘÍDLA): ~1000/2000 mm
(PŘED ZAHÁJENÍM VÝROBY JE TŘEBA OVĚŘIT PŘESNÉ ROZMĚRY NA STAVBĚ – ČLENĚNÍ VIZ. SCHEMA)

MATERIÁL:
- RÁM STĚNY – SYSTÉMOVÉ AL. DVEŘNÍ PROFILY
- DVEŘNÍ VÝPLŇ – SYSTÉMOVÝ PLNÝ HLINÍKOVÝ PANEL
- ZVUKOVÁ NEPRŮZVUČNOST DVEŘÍ MIN. 37 dB

KOVÁNÍ:
- FUNKČNÍ SYSTÉMOVÉ KOVÁNÍ DLE SYSTÉMOVÉHO ŘEŠENÍ DODAVATELE, SVRCHNÍ KOVÁNÍ V PROVEDENÍ NEREZ MAT (VIZ. OBECNÉ POŽADAVKY)
- KOVÁNÍ DLE EN 179, PANIKOVÉ KOVÁNÍ VE SMĚRU ÚNIKU – KLIKA / KLIKA, ZÁMEK S BEZPEČNOSTNÍ CYLINDRICKOU VLOŽKOU V SYSTÉMU GENERÁLNÍHO KLÍČE, KULATÉ ROZETY, SAMOZAVÍRAČ, REGULACE DOVÍRÁNÍ DVEŘÍ
- DODAVATEL DVEŘÍ INSTALUJE ELEKTROMECHANICKÝ SAMOZAMYKACÍ ZÁMEK S PANIKOVOU FUNKCÍ DO KŘÍDLA DVEŘÍ VČETNĚ KABELOVÉ TRASY – NUTNÁ KOORDINACE S DODAVATELEM SLP

POVRCHOVÁ ÚPRAVA: NÁSTŘIK PRÁŠKOVOU VYPALOVACÍ BARVOU ODSTÍNU ANTRACIT – BUDE UPŘESNĚNO ARCHITEKTEM

POZNÁMKA:
- BAREVNÉ ŘEŠENÍ BUDE ODSOUHLASENO ARCHITEKTEM DLE PŘEDLOŽENÝCH VZORKŮ
- SOUČÁSTÍ DODÁVKY BUDE VEŠKERÉ NÁPOJNÉ DOLIŠTOVÁNÍ, OPLECHOVÁNÍ NA NAVAZUJÍCÍ KONSTRUKCE, KOTEVNÍ MATERIÁL atd.
- ŠÍŘKA RÁMŮ ATD. BUDE UPRAVENA DLE VÝROBNÍ DOKUMENTACE – MUSÍ BÝT ZAJIŠTĚNO OTEVŘENÍ DVEŘNÍCH KŘÍDEL MIN. O 90°, U ASYMETRICKÝCH KŘÍDEL BUDE AKTIVNÍ KŘÍDLO CTÍT POŽADOVANÝ ROZMĚR, U SYMETRICKÝCH KŘÍDEL BUDE AKTIVNÍ KŘÍDLO CTÍT MIN. PRŮCHOZÍ ŠÍŘKU DLE POŽÁRNĚ BEZPEČNOSTNÍHO ŘEŠENÍ! BUDE ODSOUHLASENO GP
- SOUČÁSTÍ DODÁVKY BUDE ZARÁŽKA DVEŘNÍHO KŘÍDLA
- DALŠÍ POZNÁMKY VIZ OBECNÉ POZNÁMKY
- SOUČÁSTÍ DODÁVKY JE KOMPLETNÍ SORTIMENT KOTEVNÍCH A POMOCNÝCH PRVKŮ!

**PŘED ZAHÁJENÍM VÝROBY ODSOUHLASÍ VÝROBNÍ DOKUMENTACI GP !**

POHLED Z CHODBY

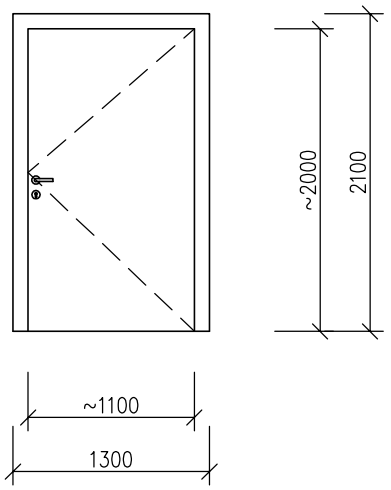


PŮDORYS

1x LEVÉ
1x PRAVÉ

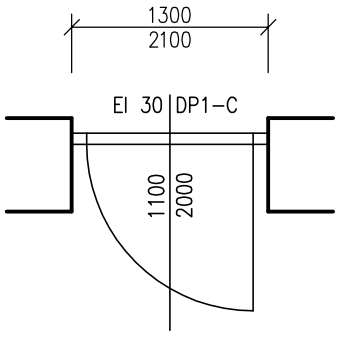


| 1.PP | 1.NP | 2.NP | 3.NP | 4.NP | CELKEM |
|---|---|---|---|---|---|
| – | 2 KS | – | – | – | **2 KS** |

SKUTEČNÉ ROZMĚRY JE NUTNÉ PŘED VÝROBOU PRVKŮ OVĚŘIT NA STAVBĚ

| OZNAČENÍ | | POPIS |
|---|---|---|

9/AL

PANIK

EI 30 DP3-C

EMZ

**VNITŘNÍ SLOŽENÁ PROSKLENÁ STĚNA ZE SYSTÉMOVÝCH DVEŘNÍCH HLINÍKOVÝCH PROFILŮ S JEDNOKŘÍDLOVÝMI OTEVÍRAVÝMI DVEŘMI A PEVNĚ ZASKLENÝMI BOČNÍMI ČÁSTMI A NADSVĚTLÍKEM. V HORNÍ ÚROVNI PRODLOUŽENÉ KOTVENÍ DO STROPU, SYSTÉMOVĚ OPLÁŠTĚNÉ ATESTOVANOU SDK KONSTRUKCÍ S POŽÁRNÍ ODOLNOSTÍ REI 45 DP1, POŽÁRNÍ ODOLNOST STĚNY EI 30 DP3-C**

ROZMĚR STAVEBNÍHO OTVORU: ~2360/4140 mm
ROZMĚRY STĚNY: ~2360/2650 mm
SVĚTLOST DVEŘNÍHO OTVORU (KŘÍDLA): ~1000/2000 mm
(PŘED ZAHÁJENÍM VÝROBY JE TŘEBA OVĚŘIT PŘESNÉ ROZMĚRY NA STAVBĚ – ČLENĚNÍ VIZ. SCHEMA)

MATERIÁL: – RÁM STĚNY – SYSTÉMOVÉ AL. DVEŘNÍ PROFILY

ZASKLENÍ: – DVOJSKLO – OBOUSTRANNĚ BEZPEČNOSTNÍ ČIRÉ SKLO

KOVÁNÍ:
- FUNKČNÍ SYSTÉMOVÉ KOVÁNÍ DLE SYSTÉMOVÉHO ŘEŠENÍ DODAVATELE, SVRCHNÍ KOVÁNÍ V PROVEDENÍ NEREZ MAT (VIZ. OBECNÉ POŽADAVKY)
- KOVÁNÍ DLE EN 179, PANIKOVÉ KOVÁNÍ VE SMĚRU ÚNIKU – KLIKA / KLIKA, ZÁMEK S BEZPEČNOSTNÍ CYLINDRICKOU VLOŽKOU V SYSTÉMU GENERÁLNÍHO KLÍČE, KULATÉ ROZETY, SAMOZAVÍRAČ, REGULACE DOVÍRÁNÍ DVEŘÍ
- DODAVATEL DVEŘÍ INSTALUJE ELEKTROMECHANICKÝ SAMOZAMYKACÍ ZÁMEK S PANIKOVOU FUNKCÍ DO KŘÍDLA DVEŘÍ VČETNĚ KABELOVÉ TRASY – NUTNÁ KOORDINACE S DODAVATELEM SLP

POVRCHOVÁ ÚPRAVA: NÁSTŘIK PRÁŠKOVOU VYPALOVACÍ BARVOU ODSTÍNU ANTRACIT – BUDE UPŘESNĚNO ARCHITEKTEM

POZNÁMKA:
- BAREVNÉ ŘEŠENÍ BUDE ODSOUHLASENO ARCHITEKTEM DLE PŘEDLOŽENÝCH VZORKŮ
- U PODLAHY DVEŘÍ POUŽÍT ZESÍLENÝ SYSTÉMOVÝ RÁM VÝŠKY ~200 mm
- SOUČÁSTÍ DODÁVKY BUDE VEŠKERÉ NÁPOJNÉ DOLIŠTOVÁNÍ, OPLECHOVÁNÍ NA NAVAZUJÍCÍ KONSTRUKCE, KOTEVNÍ MATERIÁL atd.
- PROSKLENÉ ČÁSTI STĚNY BUDOU VE VÝŠCE 800 AŽ 1000 mm A ZÁROVEŇ VE VÝŠCE 1400 AŽ 1600 mm OD PODLAHY OPATŘENY VÝRAZNÝM PRUHEM ZE ZNAČEK MIN. 50x50 mm VZDÁLENÝCH OD SEBE 150 mm A JASNĚ VIDITELNÝCH OPROTI POZADÍ (VYBERE ARCHITEKT) – BUDE PROVEDENO V SOULADU SE ZÁKONEM č.398/2009 Sb.
- ŠÍŘKA RÁMŮ ATD. BUDE UPRAVENA DLE VÝROBNÍ DOKUMENTACE – MUSÍ BÝT ZAJIŠTĚNO OTEVŘENÍ DVEŘNÍCH KŘÍDEL MIN. O 90°, U ASYMETRICKÝCH KŘÍDEL BUDE AKTIVNÍ KŘÍDLO CTÍT POŽADOVANÝ ROZMĚR, U SYMETRICKÝCH KŘÍDEL BUDE AKTIVNÍ KŘÍDLO CTÍT MIN. PRŮCHOZÍ ŠÍŘKU DLE POŽÁRNĚ BEZPEČNOSTNÍHO ŘEŠENÍ! BUDE ODSOUHLASENO GP

  SOUČÁSTÍ DODÁVKY STĚNY BUDE OPLÁŠTĚNÍ SYSTÉMOVOU SDK KONSTRUKCÍ S POŽADOVANOU POŽÁRNÍ ODOLNOSTÍ VIZ. VÝŠE
- SOUČÁSTÍ DODÁVKY BUDE ZARÁŽKA DVEŘNÍHO KŘÍDLA

**PŘED ZAHÁJENÍM VÝROBY ODSOUHLASÍ VÝROBNÍ DOKUMENTACI GP !**

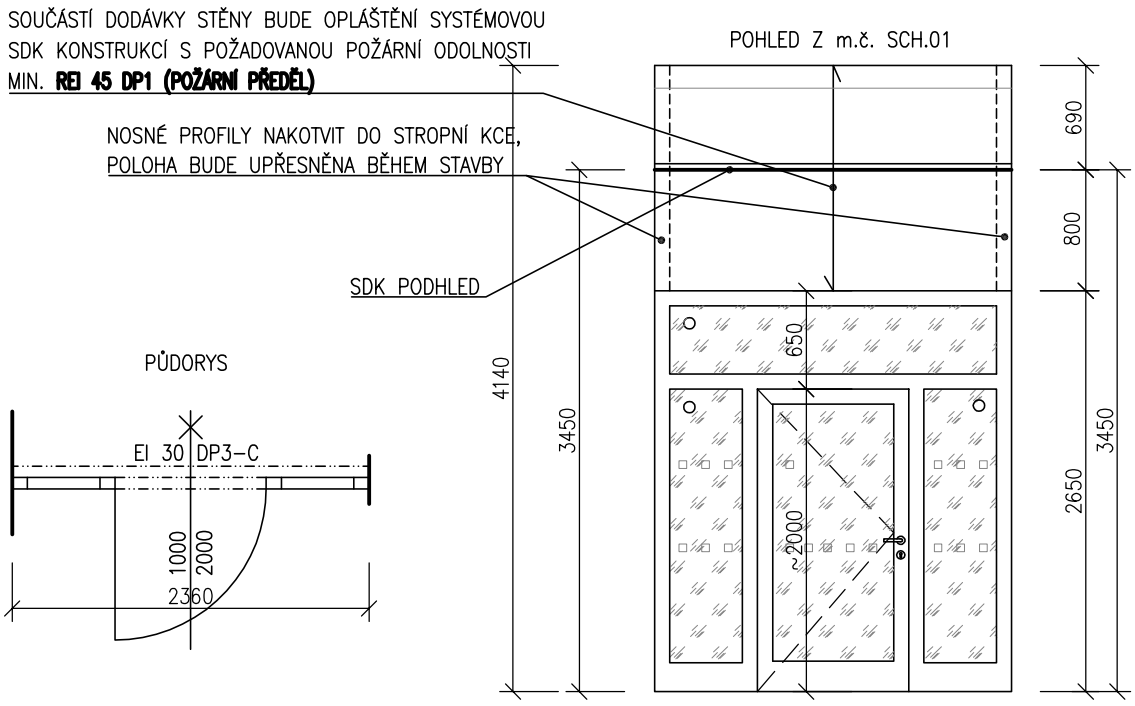


| 1.PP | 1.NP | 2.NP | 3.NP | 4.NP | CELKEM |
|---|---|---|---|---|---|
| – | – | 1 KS | – | – | **1 KS** |

SKUTEČNÉ ROZMĚRY JE NUTNÉ PŘED VÝROBOU PRVKŮ OVĚŘIT NA STAVBĚ

| OZNAČENÍ | | POPIS |
|---|---|---|

10/AL

PANIK

EI 30 DP3-C

EMZ

**VNITŘNÍ SLOŽENÁ PROSKLENÁ STĚNA ZE SYSTÉMOVÝCH DVEŘNÍCH HLINÍKOVÝCH PROFILŮ S JEDNOKŘÍDLOVÝMI OTEVÍRAVÝMI DVEŘMI A PEVNĚ ZASKLENÝMI BOČNÍMI ČÁSTMI A NADSVĚTLÍKEM. V HORNÍ ÚROVNI PRODLOUŽENÉ KOTVENÍ DO STROPU, SYSTÉMOVĚ OPLÁŠTĚNÉ ATESTOVANOU SDK KONSTRUKCÍ S POŽÁRNÍ ODOLNOSTÍ REI 45 DP1, POŽÁRNÍ ODOLNOST STĚNY EI 30 DP3-C**

ROZMĚR STAVEBNÍHO OTVORU: ~2360/3500 mm
ROZMĚRY STĚNY: ~2360/2650 mm
SVĚTLOST DVEŘNÍHO OTVORU (KŘÍDLA): ~1000/2000 mm
(PŘED ZAHÁJENÍM VÝROBY JE TŘEBA OVĚŘIT PŘESNÉ ROZMĚRY NA STAVBĚ – ČLENĚNÍ VIZ. SCHEMA)

MATERIÁL: – RÁM STĚNY – SYSTÉMOVÉ AL. DVEŘNÍ PROFILY

ZASKLENÍ: – DVOJSKLO – OBOUSTRANNĚ BEZPEČNOSTNÍ ČIRÉ SKLO

KOVÁNÍ:
- FUNKČNÍ SYSTÉMOVÉ KOVÁNÍ DLE SYSTÉMOVÉHO ŘEŠENÍ DODAVATELE, SVRCHNÍ KOVÁNÍ V PROVEDENÍ NEREZ MAT (VIZ. OBECNÉ POŽADAVKY)
- KOVÁNÍ DLE EN 179, PANIKOVÉ KOVÁNÍ VE SMĚRU ÚNIKU – KLIKA / KLIKA, ZÁMEK S BEZPEČNOSTNÍ CYLINDRICKOU VLOŽKOU V SYSTÉMU GENERÁLNÍHO KLÍČE, KULATÉ ROZETY, SAMOZAVÍRAČ, REGULACE DOVÍRÁNÍ DVEŘÍ
- DODAVATEL DVEŘÍ INSTALUJE ELEKTROMECHANICKÝ SAMOZAMYKACÍ ZÁMEK S PANIKOVOU FUNKCÍ DO KŘÍDLA DVEŘÍ VČETNĚ KABELOVÉ TRASY – NUTNÁ KOORDINACE S DODAVATELEM SLP

POVRCHOVÁ ÚPRAVA: NÁSTŘIK PRÁŠKOVOU VYPALOVACÍ BARVOU ODSTÍNU ANTRACIT – BUDE UPŘESNĚNO ARCHITEKTEM

POZNÁMKA:
- BAREVNÉ ŘEŠENÍ BUDE ODSOUHLASENO ARCHITEKTEM DLE PŘEDLOŽENÝCH VZORKŮ
- U PODLAHY DVEŘÍ POUŽÍT ZESÍLENÝ SYSTÉMOVÝ RÁM VÝŠKY ~200 mm
- SOUČÁSTÍ DODÁVKY BUDE VEŠKERÉ NÁPOJNÉ DOLIŠTOVÁNÍ, OPLECHOVÁNÍ NA NAVAZUJÍCÍ KONSTRUKCE, KOTEVNÍ MATERIÁL atd.
- PROSKLENÉ ČÁSTI STĚNY BUDOU VE VÝŠCE 800 AŽ 1000 mm A ZÁROVEŇ VE VÝŠCE 1400 AŽ 1600 mm OD PODLAHY OPATŘENY VÝRAZNÝM PRUHEM ZE ZNAČEK MIN. 50x50 mm VZDÁLENÝCH OD SEBE 150 mm A JASNĚ VIDITELNÝCH OPROTI POZADÍ (VYBERE ARCHITEKT) – BUDE PROVEDENO V SOULADU SE ZÁKONEM č.398/2009 Sb.
- ŠÍŘKA RÁMŮ ATD. BUDE UPRAVENA DLE VÝROBNÍ DOKUMENTACE – MUSÍ BÝT ZAJIŠTĚNO OTEVŘENÍ DVEŘNÍCH KŘÍDEL MIN. O 90°, U ASYMETRICKÝCH KŘÍDEL BUDE AKTIVNÍ KŘÍDLO CTÍT POŽADOVANÝ ROZMĚR, U SYMETRICKÝCH KŘÍDEL BUDE AKTIVNÍ KŘÍDLO CTÍT MIN. PRŮCHOZÍ ŠÍŘKU DLE POŽÁRNĚ BEZPEČNOSTNÍHO ŘEŠENÍ! BUDE ODSOUHLASENO GP

  SOUČÁSTÍ DODÁVKY STĚNY BUDE OPLÁŠTĚNÍ SYSTÉMOVOU SDK KONSTRUKCÍ S POŽADOVANOU POŽÁRNÍ ODOLNOSTÍ VIZ. VÝŠE
- SOUČÁSTÍ DODÁVKY BUDE ZARÁŽKA DVEŘNÍHO KŘÍDLA

**PŘED ZAHÁJENÍM VÝROBY ODSOUHLASÍ VÝROBNÍ DOKUMENTACI GP !**

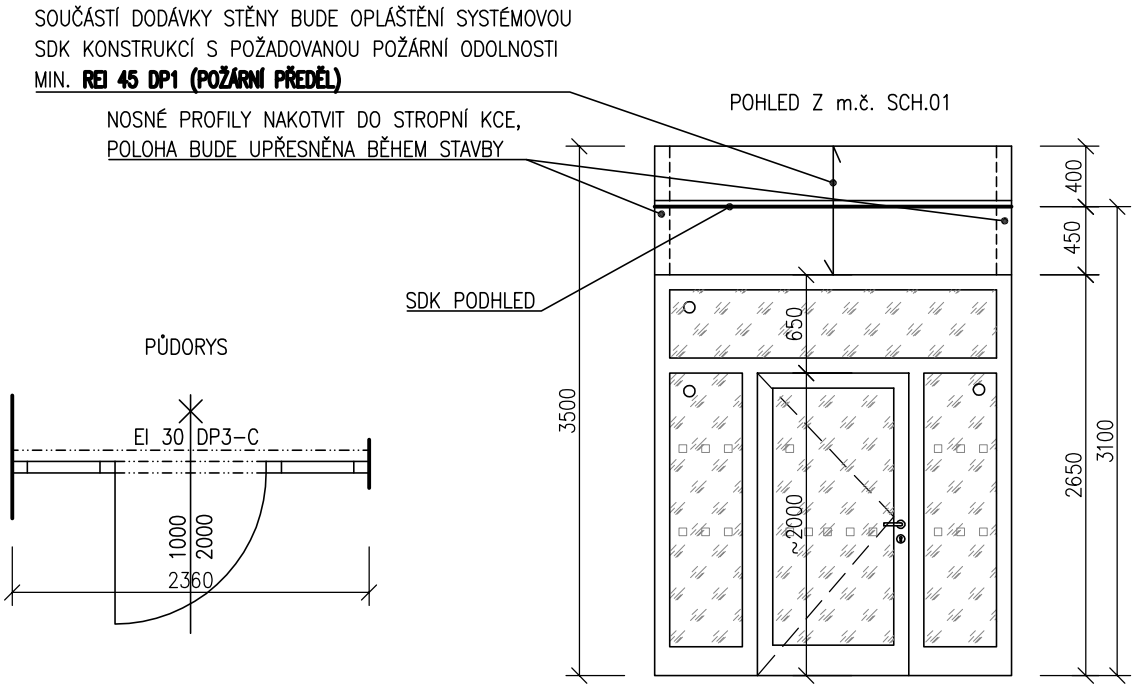


| 1.PP | 1.NP | 2.NP | 3.NP | 4.NP | CELKEM |
|---|---|---|---|---|---|
| – | – | – | 1 KS | – | **1 KS** |

SKUTEČNÉ ROZMĚRY JE NUTNÉ PŘED VÝROBOU PRVKŮ OVĚŘIT NA STAVBĚ

| OZNAČENÍ | | POPIS |
|---|---|---|

11/AL

## VNĚJŠÍ PLNÁ STĚNA ZE SYSTÉMOVÝCH DVEŘNÍCH HLINÍKOVÝCH PROFILŮ S PŘERUŠENÝM TEPELNÝM MOSTEM S JEDNOKŘÍDLOVÝMI OTEVÍRAVÝMI DVEŘMI

ROZMĚR CELÉHO PRVKU: ~1100/2250 mm (STAVEBNÍ OTVOR)
SVĚTLOST DVEŘNÍHO OTVORU (KŘÍDLA): ~900/2150 mm
(PŘED ZAHÁJENÍM VÝROBY JE TŘEBA OVĚŘIT PŘESNÉ ROZMĚRY NA STAVBĚ – ČLENĚNÍ VIZ. SCHEMA)

MATERIÁL:
- RÁM STĚNY – SYSTÉMOVÉ AL. DVEŘNÍ PROFILY S PŘERUŠENÝM TEPELNÝM MOSTEM
- DVEŘNÍ VÝPLŇ – SYSTÉMOVÝ PLNÝ HLINÍKOVÝ PANEL

KOVÁNÍ:
- FUNKČNÍ SYSTÉMOVÉ KOVÁNÍ DLE SYSTÉMOVÉHO ŘEŠENÍ DODAVATELE, SVRCHNÍ KOVÁNÍ V PROVEDENÍ NEREZ MAT (VIZ. OBECNÉ POŽADAVKY)
- KLIKA / KLIKA, ZÁMEK S BEZPEČNOSTNÍ CYLINDRICKOU VLOŽKOU V SYSTÉMU GENERÁLNÍHO KLÍČE, KULATÉ ROZETY

POVRCHOVÁ ÚPRAVA: NÁSTŘIK PRÁŠKOVOU VYPALOVACÍ BARVOU ODSTÍNU ANTRACIT – BUDE UPŘESNĚNO ARCHITEKTEM

POZNÁMKA:
- BAREVNÉ ŘEŠENÍ BUDE ODSOUHLASENO ARCHITEKTEM DLE PŘEDLOŽENÝCH VZORKŮ
- SYSTÉMOVÁ DVEŘNÍ ZARÁŽKA KOTVENÁ DO PODLAHY
- SOUČÁSTÍ DODÁVKY BUDE VEŠKERÉ NÁPOJNÉ DOLIŠTOVÁNÍ, PAROTĚSNÉ NAPOJENÍ NA STAVEBNÍ KOMSTRUKCI, OPLECHOVÁNÍ NA NAVAZUJÍCÍ KONSTRUKCE, KOTEVNÍ MATERIÁL atd.
- SOUČINITEL PROSTUPU TEPLA CELÉHO PRVKU MAX Uw=1,2 ($W/m^2K$)
- SOUČÁSTÍ DODÁVKY JE KOMPLETNÍ SORTIMENT KOTEVNÍCH A POMOCNÝCH PRVKŮ!
- ČLENĚNÍ VIZ SCHÉMA
- ŠÍŘKA RÁMŮ ATD. BUDE UPRAVENA DLE VÝROBNÍ DOKUMENTACE – MUSÍ BÝT ZAJIŠTĚNO OTEVŘENÍ DVEŘNÍCH KŘÍDEL MIN. O 90°, U ASYMETRICKÝCH KŘÍDEL BUDE AKTIVNÍ KŘÍDLO CTÍT POŽADOVANÝ ROZMĚR, U SYMETRICKÝCH KŘÍDEL BUDE AKTIVNÍ KŘÍDLO CTÍT MIN. PRŮCHOZÍ ŠÍŘKU DLE POŽÁRNĚ BEZPEČNOSTNÍHO ŘEŠENÍ! BUDE ODSOUHLASENO GP
- SOUČÁSTÍ DODÁVKY BUDE TĚSNÍCÍ (PRAHOVÁ) PADACÍ LIŠTA A ZARÁŽKA DVEŘNÍHO KŘÍDLA
- DALŠÍ POZNÁMKY VIZ OBECNÉ POZNÁMKY

**PŘED ZAHÁJENÍM VÝROBY ODSOUHLASÍ VÝROBNÍ DOKUMENTACI GP!**

POHLED Z CHODBY

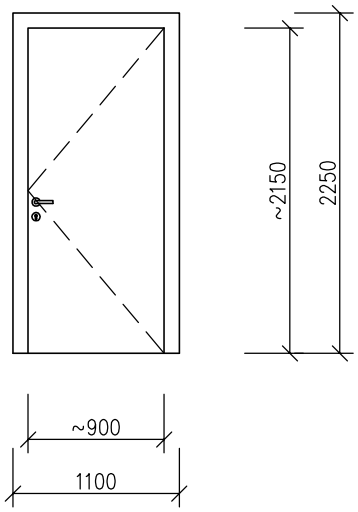


| 1.PP | 1.NP | 2.NP | 3.NP | 4.NP | CELKEM |
|---|---|---|---|---|---|
| – | – | – | – | 1 KS | **1 KS** |

SKUTEČNÉ ROZMĚRY JE NUTNÉ PŘED VÝROBOU PRVKŮ OVĚŘIT NA STAVBĚ